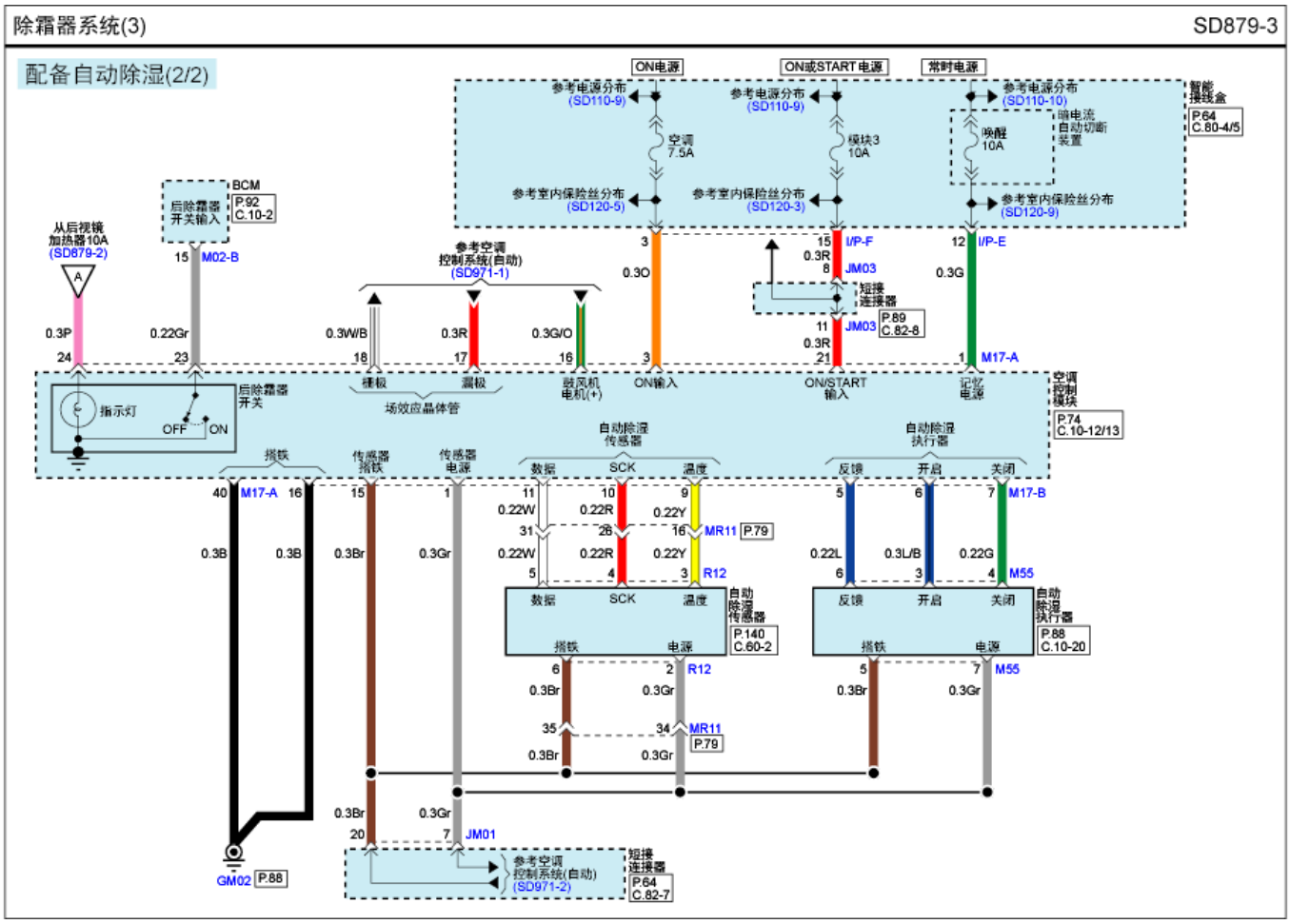
除霜器系统(3)
SD879-3
配备自动除湿(2/2)
ON电源
ON或START电源
常时电源
参考电源分布 (SD110-9)
参考电源分布 (SD110-9)
参考电源分布 (SD110-10)
智能接线盒
P.64 C.80-4/5
空调 7.5A
模块3 10A
唤醒 10A
暗电流自动切断装置
参考室内保险丝分布 (SD120-5)
参考室内保险丝分布 (SD120-3)
参考室内保险丝分布 (SD120-9)
BCM
后除霜器开关输入
P.92 C.10-2
从后视镜加热器10A (SD879-2)
M02-B
参考空调控制系统(自动) (SD971-1)
I/P-F
JM03
短接连接器
P.89 C.82-8
I/P-E
M17-A
指示灯
OFF
ON
后除霜器开关
栅极
漏极
场效应晶体管
鼓风机电机(+)
ON输入
ON/START输入
记忆电源
空调控制模块
P.74 C.10-12/13
搭铁
传感器搭铁
传感器电源
自动除湿传感器
数据
SCK
温度
自动除湿执行器
反馈
开启
关闭
M17-B
MR11
P.79
R12
M55
自动除湿传感器
P.140 C.60-2
自动除湿执行器
P.88 C.10-20
电源
JM01
GM02
P.88
短接连接器
P.64 C.82-7